VP-HMX20C

高清晰数码摄像机
快速指南

无穷想象，无限可能

感谢您购买三星产品，
预享受更加全面的服务，请到以下网站注册您的产品 .
www.samsung.com/global/register

了解您的高清数码摄像机

前视图 & 左视图 / 右视图 & 顶视图

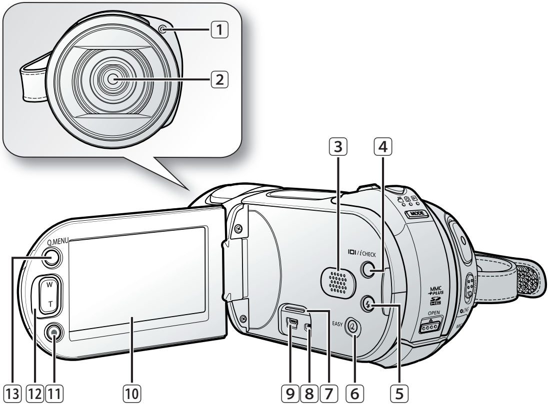

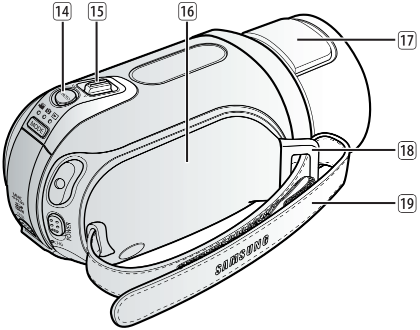

1	录制指示灯
2	镜头
3	内置扬声器
4	显示 (I□I) /*i*CHECK 按钮
5	闪光灯 (⚡) 按钮
6	EASY Q 按钮
7	插孔盖
8	COMPONENT / AV / S-Video（S）插孔
9	USB 插孔
10	TFT LCD 屏幕（触摸屏）

11	录制开始 / 停止按钮
12	变焦 (W/T) 按钮
13	Q.MENU 按钮
14	PHOTO 按钮
15	变焦 (W/T) 控制杆
16	旋转手柄
17	内置闪光灯
18	手带挂钩
19	手带

HDMI 插孔位于底座上。

后视图 & 底视图

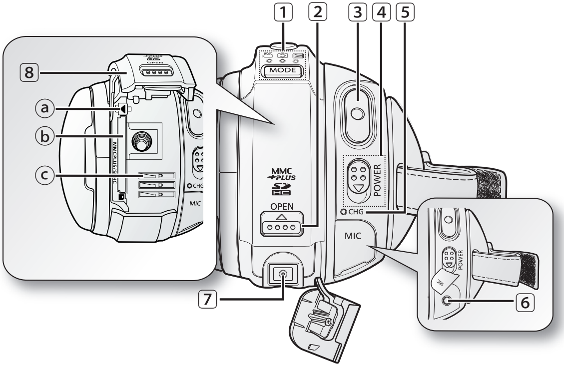

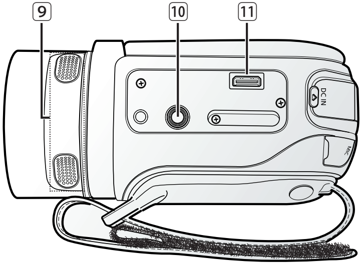

1	MODE 按钮 / 模式指示灯 (影音 (🎥)/ 照片 (📷)/ 播放 (▷) 模式)
2	OPEN 开关
3	录制开始 / 停止按钮
4	POWER 开关
5	CHG（充电）指示灯
6	MIC（外接式麦克风）插孔
7	DC IN 插孔

8	电池组 / 存储卡盖 ⓐ 电池组卡扣 ⓑ 存储卡插槽 ⓒ 电池组插槽
9	内置麦克风
10	三脚架插孔
11	支架插座

准备

为电池组充电

- 仅可使用**IA-BP85ST**电池组。
- 在购买的时候电池组也许存有一些电量。
- 请您务必在开始使用高清数码摄像机之前为电池组充电。

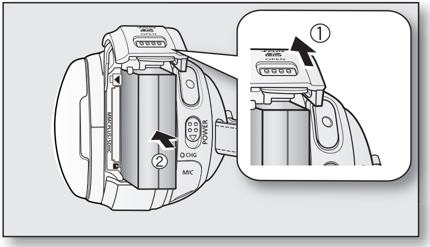

插入电池组

1. 通过按如图所示方式向上滑动 **OPEN** 开关以打开电池组盖。
2. 将电池组插入电池组插槽中，直到轻轻卡入到位。
   - 放置摄像机时，确保文字标志（SAMSUNG）面朝左，如图所示。
3. 关闭电池组盖。

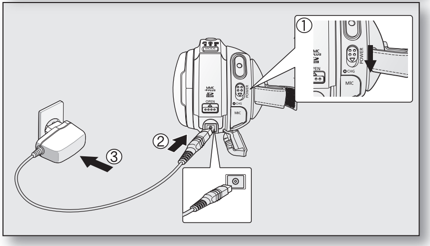

为电池组充电

1. 向下滑动 **POWER** 电源开关关闭电源。
2. 打开 DC IN 接口盖并且将交流电源适配器连接至 DC IN 接口。
3. 将交流电源适配器的插销插入墙壁的插座上。
4. 充电后，请将交流电源适配器从高清数码摄像机上的 DC IN 接口拔出。
   - 即使电源为关闭状态，如果电池组仍然保留在摄像机内，那么电池组也仍然会释放能量。

基于使用满电电池组的充电时间，录制时间和播放的时间
(无调焦，打开 LCD 显示屏等操作。)

电池组种类	**IA-BP85ST**	
充电时间	**约 100 分钟**	
录制格式	连续录制时间	播放时间
HD	约 85 分钟	约 120 分钟
SD	约 90 分钟	约 130 分钟

录制之前

选择存储介质

- 您可以在内置存储器或存储卡上录制视频和照片图像，因此您应该在开始录制或播放之前选择所需的存储介质。
- 您可以在您的 HD 摄像机上使用 SDHC 和 MMCplus 卡。（某些卡会因存储卡制造商和存储卡类型的不同而不兼容。）
- 在插入或弹出存储卡之前，应关闭 HD 摄像机。

1. 触摸菜单（▤）导航键。
2. 触摸设置（⚙）导航键。
3. 触摸向上（∧)/向下（∨）导航键，直到显示**“存储器类型”**为止。
4. 触摸**“存储器类型”**，然后触摸所需的存储介质。
   - **“内置存储器”**：使用内置存储器时。
   - **“存储卡”**：使用存储卡（SDHC 或 MMCplus 卡）时。
5. 要退出，可重复按退出(✖）导航键或返回(∨)导航键，直到菜单消失为止。

插入存储卡时，存储介质设置屏幕将会出现。
如果您想使用存储卡，可触摸**“是”**，或在不想使用存储卡时触摸**“否”**。

插入 / 取出存储卡

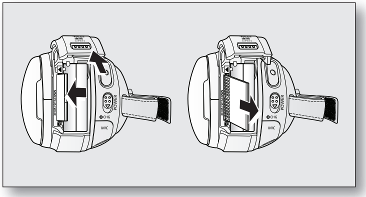

插入存储卡

1. 按如图所示方式向上滑动 **OPEN** 开关以打开存储卡盖。
2. 将存储卡插入插槽直到轻轻卡入到位。
   - 确保极部分面朝左，并按如图所示方法放置摄像机。
3. 关闭存储卡盖。

弹出存储卡

1. 按如图所示方式向上滑动 **OPEN** 开关以打开存储卡盖。
2. 轻轻向内推动存储卡以将其弹出。
3. 从插槽中取出存储卡，然后关闭存储卡盖。

录制之前

影音录制时间和数量

影音录制时间

视频分辨率 / 视频质量		存储介质（容量）					
		1GB	2GB	4GB	8GB	16GB	32GB
[HD]1080/25p		约 8 分钟	约 17 分钟	约 35 分钟	约 71 分钟	约 142 分钟	约 284 分钟
[HD] 1080/ 50i	高清晰	约 8 分钟	约 17 分钟	约 35 分钟	约 71 分钟	约 142 分钟	约 284 分钟
	清晰	约 12 分钟	约 24 分钟	约 48 分钟	约 96 分钟	约 192 分钟	约 384 分钟
	标准	约 15 分钟	约 30 分钟	约 61 分钟	约 122 分钟	约 244 分钟	约 488 分钟
[SD] 576/ 50p	高清晰	约 14 分钟	约 28 分钟	约 56 分钟	约 112 分钟	约 224 分钟	约 448 分钟
	清晰	约 17 分钟	约 34 分钟	约 69 分钟	约 139 分钟	约 278 分钟	约 556 分钟
	标准	约 29 分钟	约 59 分钟	约 119 分钟	约 239 分钟	约 478 分钟	约 956 分钟
[SD] 慢动作		约 15 分钟	约 30 分钟	约 61 分钟	约 122 分钟	约 244 分钟	约 488 分钟

照片拍摄数量

照片分辨率	存储介质（容量）					
	1GB	2GB	4GB	8GB	16GB	32GB
3264x2448	约 373	约 747	约 1494	约 2988	约 5976	约 11952
2880x2160	约 478	约 957	约 1914	约 3829	约 7658	约 15316
2304x1728	约 494	约 988	约 1976	约 3953	约 7906	约 15812
2048x1536	约 928	约 1856	约 3713	约 7427	约 14854	约 29708
1440x1080	约 1802	约 3604	约 7208	约 14417	约 28834	约 57668
640x480	约 5106	约 10212	约 20424	约 40848	约 81696	约 163392

- 以上数字由 Samsung 在标准录制测量条件下测得，并可能因实际使用情况而异。
- 分辨率和质量设置越高，使用的内存将越大。
- 当选择较低的分辨率和质量设置时，压缩率会增大。压缩率越大，录制时间将越长。但是，图像分辨率和质量将会降低。
- 比特率会自动调整以录制图像，且录制时间会相应改变。
- 容量大于 32GB 的存储卡可能无法正常操作。
- 可一次录制的视频文件的最大尺寸为 3.5GB。
- 要检查剩余的存储容量，可按下**显示** (|▭|)/***i*CHECK** 按钮。
- 显示的最长可录制时间是 999 分钟，而显示的最多可录制照片数是 99,999。

VP-HMX20C_CHN_QG.indd 6 2008-04-01 ¿ÀÀü 10:35:21

录制

以下为您介绍录制影音文件的基本操作步骤。

录制影音文件

1. 开启高清数码摄像机。
   - 连接电源至高清数码摄像机。
     （安装电池组或连接交流电源适配器）
   - 向下滑动 **POWER** 电源开关开启高清数码摄像机。
     当打开 HD 摄像机时，镜头会自动打开。
   - 选择适当的存储介质。
     （如果您想使用存储卡记录文件，请插入存储卡。）
2. 对准想要录制的主题。
3. 按下**录制开始/停止**按钮。
   - 屏幕上显示正在录制的指示图标(●)，并且开始进行录制。
   - 每次触摸 LCD 屏幕上的静音导航键都会在静音打开（ ）和关闭（ ）之间切换
     - （ ）：有声录制视频图像
     - （ ）：无声录制视频图像。
   - 再次按下**录制开始/停止**按钮，停止录影。
4. 完成录制，关闭数码摄像机。

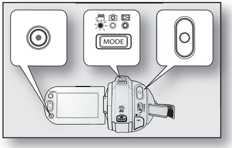

拍摄照片

1. 向下滑动 **POWER** 电源开关，打开电源并且按下 **MODE** 模式按钮设置到照片模式( )。
   - 当打开 HD 摄像机时，镜头会自动打开。
   - 选择适当的存储介质。
     （如果您想使用存储卡记录文件，请插入存储卡。）
2. 对准想要拍摄的主题。
   - 将**镜头开/关**转换器切换到打开状态(○)。
3. 半按 **PHOTO** 按钮。（按下一半）
   - 高清数码摄像机自动在显示屏的中心位置聚焦要拍摄的主题。（当选择自动聚焦时）.
   - 聚焦图像成功时，屏幕上的指示图标（●)显示为绿色。
4. 完全按下 **PHOTO** 按钮。（完全按下）
   - 可以听到快门音。当屏幕上显示指示图标(▶▶▶)时，照片图像被记录。
   - 在保存照片图像期间，您不能够进行下一次的拍摄。

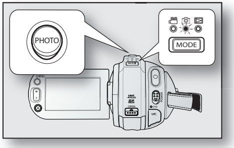

播放

您可以通过索引画面查看录制的影音以及照片图像，并且通过各种方式播放它们。

切换到播放模式

- 您可以通过 **MODE** 模式按钮设置为影音录制模式，拍照模式以及播放模式。
- 触摸 LCD 屏幕左下角中的导航键可从播放模式切换回录制模式。
- 录制的影音和照片图像以索引图的形式显示。

播放影音图像

1. 向下滑动 **POWER** 电源开关，打开电源并且按 **MODE** 模式按钮设置到播放模式( )。
   - 选择适当的存储介质。
     （如果您想使用存储卡记录文件，请插入存储卡。）
2. 触摸 HD 视频（ **HD**）导航键或 SD 视频（ **SD**）导航键。
   - 屏幕上显示索引画面。
   - 触摸上( )或下( )导航，切换当前的索引图页面。
3. 触摸选择想要观看的影音文件。
   - 根据播放选项设置播放所选的影音图像。
   - 想要停止播放并且返回索引画面，触摸返回导航( )。

查看照片图像

1. 向下滑动 **POWER** 电源开关打开电源并且按动 **MODE** 模式按钮设置到播放模式( )。
   - 设置适当的存储介质。
     (如果您想使用存储卡记录文件，请插入存储卡。)
2. 触摸照片导航( )。
   - 屏幕上显示索引画面。
   - 触摸上( )或下( )导航，切换当前的索引图页面。
3. 触摸想要查看的照片图像。
4. 触摸上一个图像( )/下一个图像( )导航，搜索想要查看的照片图像。
   - 触摸上一个图像( )导航，查看上一个图像。
   - 触摸下一个图像( )导航，查看下一个图像。
   - 用手指在LCD屏幕上从左向右拖动选择上一个图像，反之则选择下一个图像。
   - 用手指按住上一个图像( )/下一个图像( )导航，更快地搜索想要查看的图像。
     实际上，在搜索期间，文件编号更改，而图像不变。
5. 想要返回到索引画面，触摸返回导航( )。

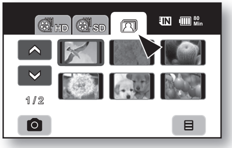

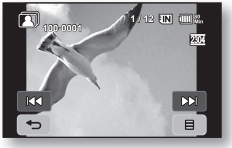

VP-HMX20C_CHN_QG.indd 9
2008-04-01 ¿ÀÀü 10:35:37

连接到电脑

安装CYBERLINK DVD SUITE

DVD Suite是一款可以让您更容易地编辑MPEG，AVI，和其它视频文件，静态图像以及创建其它内容影音的软件。

开始之前：

退出您正在实用的其它软件。(检查是否有其他应用图标在任务栏)

使用 Power Producer 时在预览屏幕中可能会出现丢帧现象。但是，这不影响 DVD 上烧录的任何图像。

VP-HMX20C_CHN_QG.indd 10 2008-04-01 ¿ÀÀü 10:35:38

连接USB数据线

通过USB数据线连接您的高清数码摄像机至电脑，复制影音文件和照片文件。

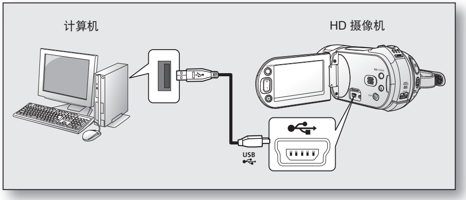

1. 设置“**USB连接**”到“**海量存储**”。
2. 通过USB数据线将高清数码摄像机连接至电脑。

- 在插入或拔出USB端子的时候不要用力过猛。
- 请在插入USB端子之前检查插入的方向是否正确。
- 请使用厂家提供的USB数据线。

连接

与电视机连接

与电视机连接之前

- 根据电视机以及电缆的使用情况，连接方法和清晰度会有所不同。
- 关于连接的相关信息，请参考电视机用户说明书。
- 使用提供的交流电源适配器连接电源。

与高清电视机连接

- 要播放 HD 质量（1920x1080）视频图像，您需要一个高清晰度电视（HDTV)。
- 方法1: 用 HDMI 线将 HD 摄像机连接到电视。（HDMI 电缆是一个可选配件。）
  如果使用 HDMI 电缆，必须通过交流电源适配器给支架供电。
  注意：HDMI 插孔位于底座上。
- 方法2: 将电视机的输出信号调整为使用“**分量输出**”功能。

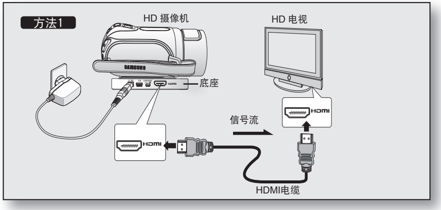

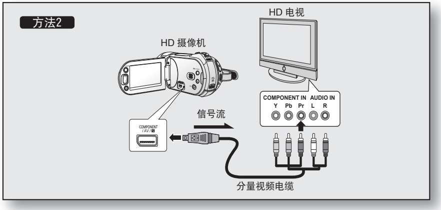

符合 RoHS 标准

我们的产品符合“在电子电气设备禁用某些有害物质”指令规定，产品中不含6 种有害物质，即镉 (Cd)、铅 (Pb)、汞 (Hg)、六价铬 (Cr+6)、聚合溴化联苯 (PBBs)、聚合溴化联苯乙醚 (PBDEs)。